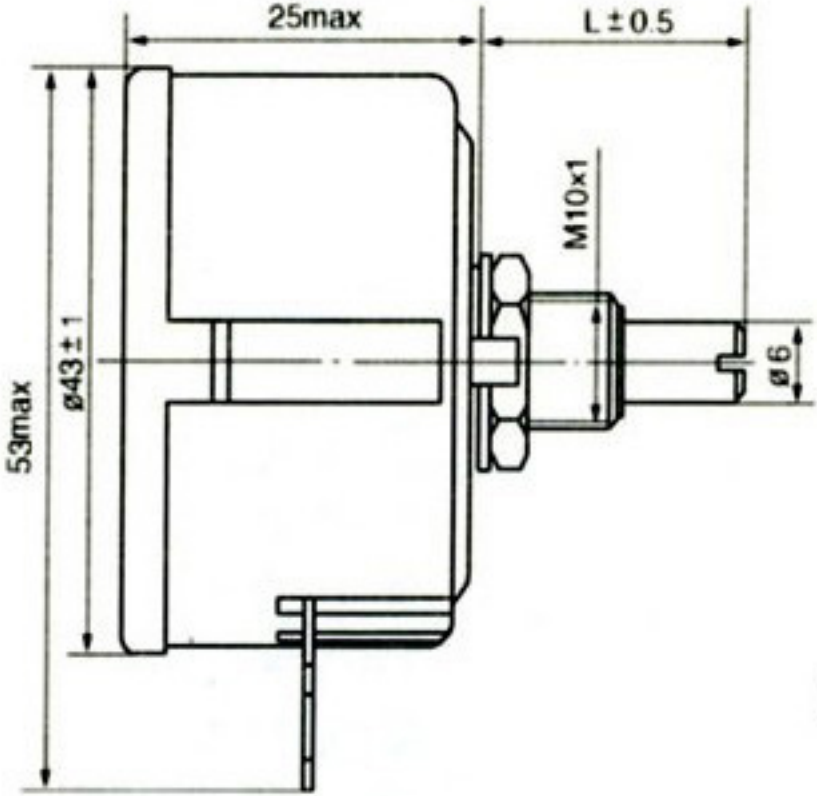


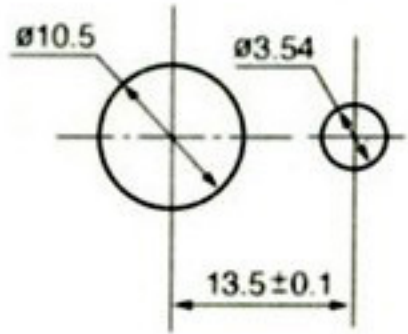


**L= 20**